Saunahaus 3

38 mm Saunahaus

Produktinformation

Lieferumfang
1 Satz Saunahausbohlen
1 Holztür
1 Bronzierte Ganzglastür
1 Saunahausdach inkl Bitumendachbelag
1 Saunadach
Massivholzboden
3 Liegen inkl 1 Kopfstütze
1 Steuergerätkasten
1 Ofenschutz
Schrauben und Beschläge

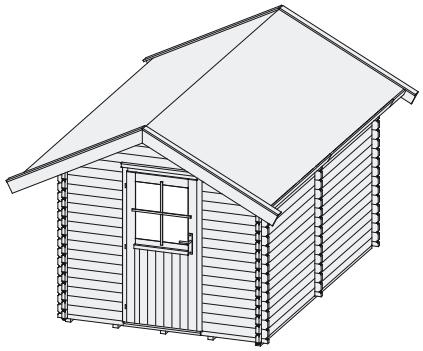

*Weiteres Zubehör finden Sie unter der Rubrik **Zubehör**.*
*Beachten Sie bitte die **Übersicht Zubehör***

Dachstand (Dachüberstand vorne / Seite / hinten)	B 294 × T 437 cm (64 / 32 / 24 cm)
Außenmaße mit Eckverbindung	B 247 × T 363 × H 264 cm
Außenmaße Wand	B 232 × T 348 × H 264 cm
Innenmaße	B 225 × T 340 × H 189 cm
Seitenwandhöhe	200 cm
Umbauter Raum / Dachfläche / Dachneigung / Schindelbedarf	18,4 m³ / 14,1 m² / 27° / 6 Pakete
Holztür - Türflügel (Außenmaße / Lichtausschnitt)	B 83 × T 5,5 × H 177 cm / B 61 × H 66 cm
Saunatür - Türflügel (Außenmaße / Lichtausschnitt)	B 65,6 × T 0,8 × H 175 cm / B 64 × H 173 cm
Durchgangsmaße Holztür / Saunatür	B 78 × H 175 cm / B 64 × H 173 cm
Fenster (Außenmaße / Lichtausschnitt)	-
Ofenschutzgitter	B 60 × T 51 × H 80 cm
Paketmaße Sauna	B 372 × T 125 × H 68 cm / 992,7 kg

Fundamentplan (in mm)

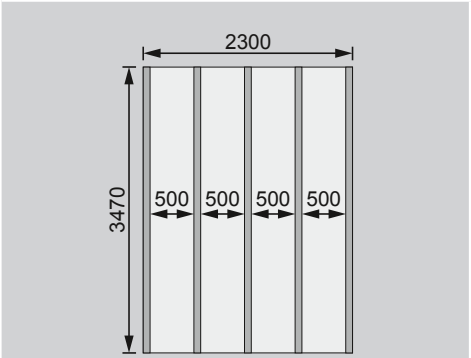

*Beachten Sie den Punkt **Fundamenterstellung***

Außen-/Innenmaße (in cm)

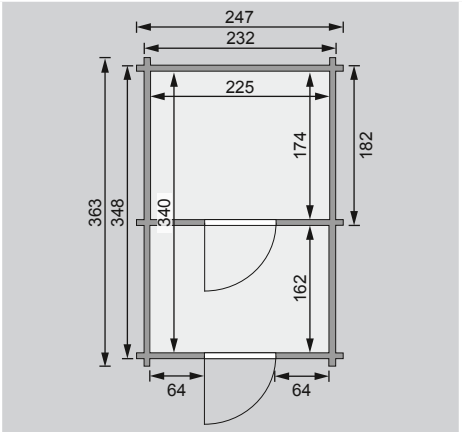

Dachstand / Innenaufteilung (in cm)

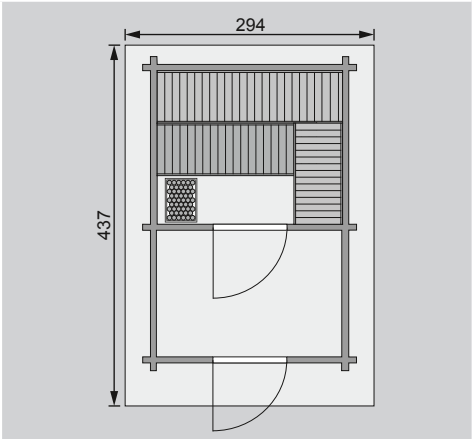

Ausführung
• Nordische Fichte, naturbelassen
Wand
• 38 mm Massivholzbohlen in Doppelnut/-feder-Ausführung
• Blockbohlensystem mit 6-Plus Eckverbindung
• Werden durch Schrauben und Stecken miteinander verbunden
Saunadach
• Vormontierte Elemente
• Innen: Mineralwolldämmung mit 42 mm starken Rahmenkonstruktion
• Verkleidung: 12,5 mm Spezial-Softline-Fichte-Profilholz
• Außenseite: Verstärkung mit Platte
Hausdach
• 19 mm Massivholzmit Nut und Feder
• inkl Bitumendachbelag zur Ersteindeckung
Saunatür
• Bronzierte Ganzglastür mit Massivholz-Türrahmen
• Einscheibensicherheitsglas
• Rechts und links anschlagbar
• Lackierter Holzgriff
• Beschläge mit Excenter für optimale Ausrichtung der Glasscheibe
• Magnetverschlusstechnik
Holztür
• Einflügeltür mit umlaufend stabilem Rahmen mit Profilbeschlägen
• Zylinderschloss inkl 3 Schlüssel
• Öffnungsrichtung DIN links
• Fenster mit aufgesetzten Sprossen, Kunstglas
• Justierbare Türbänder für optimale Ausrichtung
Liegen
• Vormontiert (bis 250 kg belastbar)
• 2 Liegen ca 57 cm breit, 1 Querliege ca 52 cm breit
• Liegeflächen aus Espe-Massivholz
Fußboden
• 19 mm Massivholzboden mit Nut und Feder
• Unterkonstruktion ca 60 mm breite Balken, kesseldruckimprägniert
Ofenschutz
• Nordische Fichte, Massivholz
Fenster
• Zusätzliche Fenster sollten aus Wärmeschutzgründen nicht eingebaut werden